cielo

ISTRUZIONI WC E COPRIVASO

WC AND TOILET SEAT INSTRUCTIONS

WC SOSPESO
WALL-HUNG WC

cielo

1.
Inserire gli elementi trasversali T facendo scorrere le piastre all'interno dei profili E, dopo aver verificato l'interasse C per il fissaggio del sanitario, quindi serrare i bulloni M8.

Insert the cross elements T, sliding the plates inside the sections E, after having checked the centre distance C for fixing the sanitary fixture and tighten the M8 bolts.

2.
Posizionare le barre filettate M12 verificando che entrambe si trovino alla stessa altezza (A o B) dal pavimento, in base alle misure del sanitario da installare.

Position the M12 threaded bars checking they are both at the same height (A or B) from the floor which depends on the measurements of the fixture you are installing.

3.
Proteggere le barre filettate M12 con le guaine fornite prima di bloccare il sistema.

Protect the M12 threaded bars with the sheaths supplied before clamping the system.

4.
Una volta completata questa operazione, installare il sanitario ricordandosi di utilizzare i coprivite H.

When this is done, install the fixture not forgetting to use the screw caps H.

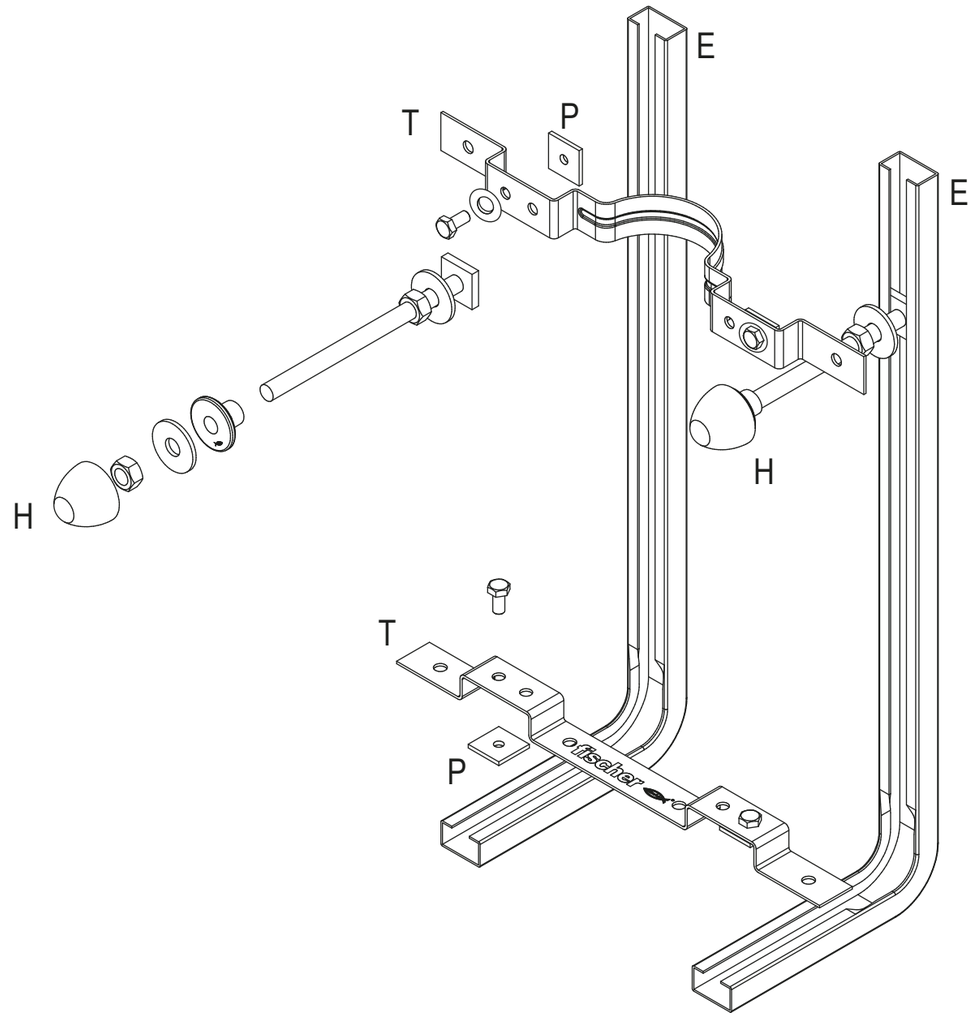

art. 508

Il sistema è progettato in conformità alle norme UNI EN 997/2 e 8950/2, che prevedono che i WC e i bidet sospesi debbano essere in grado di resistere a un carico di 400 kg. / The system is designed in compliance with the UNI EN 997/2 and 8950/2 standards which specify that wall mounted WCs and bidets must be able to withstand a load of 400 kg.

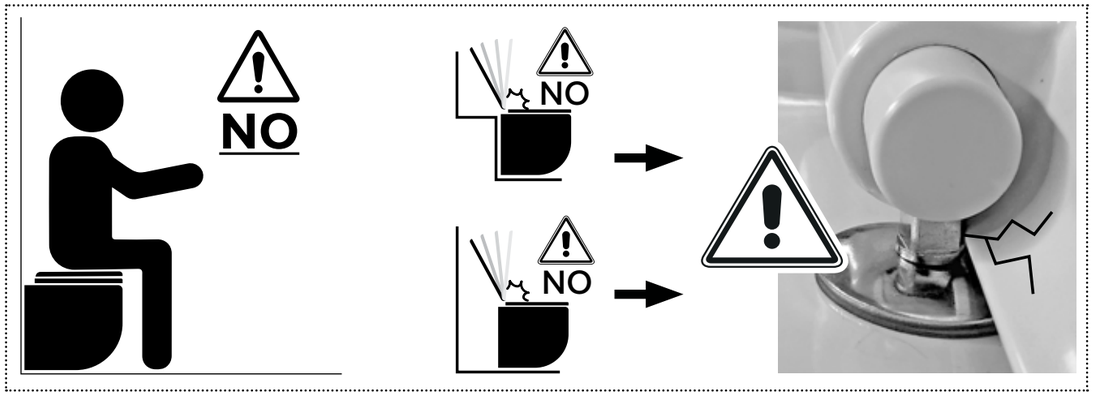

IT AVVERTENZE

Non utilizzare acidi e/o prodotti abrasivi di alcun tipo per la pulizia del coprivaso.

Lasciare aperto il coperchio del coprivaso, laddove vengano utilizzate sostanze aggressive all'interno del WC. I vapori sprigionati possono rovinare permanentemente sia il materiale del coprivaso che ossidare le cerniere.

Una procedura di installazione scorretta può provocare la rottura del coprivaso, quindi seguire le istruzioni di montaggio e assicurarsi di procedere lungo tutte le fasi.

Non invertire mai la cerniere destra con la sinistra. Questo può causare la rottura del coprivaso.

Non sedersi sul coprivaso.

ES ADVERTENCIAS

No utilice ácidos y/ o productos abrasivos de ningún tipo para limpiar el asiento del inodoro.

Dejar abierta la tapa del asiento del inodoro, cuando utilice sustancias agresivas dentro del inodoro. Los vapores emitidos pueden causar daños al asiento y oxidar las bisagras

Un procedimiento de instalación incorrecto puede causar la ruptura de la tapa del inodoro, siga las instrucciones de montaje y asegúrese de completar todas las fases.

No invierta las bisagras de la derecha con la de la izquierda. Esto puede causar la rotura del asiento.

No se siente en el asiento del inodoro.

EN WARNINGS

Do not use acids and/or abrasive products of any kind to clean the toilet seat cover and lid.

Leave the toilet lid open when aggressive cleaning substances are used inside the toilet. The vapours released can permanently damage the toilet lid material and oxidize the hinges.

An incorrect installation can break or damage the toilet lid and seat cover, so follow the installation instructions and be sure you go through all the steps.

Never reverse the right and left hinges. This can cause the toilet seat cover and lid to break.

Do not sit on the toilet seat.

RU МЕРЫ ПРЕДОСТОРОЖНОСТИ

Для чистки сиденья для унитаза не используйте кислоты и/или абразивные материалы любого типа.

Необходимо оставлять открытой крышку унитаза при использовании агрессивных веществ в унитазе, т.к. испарения могут разрушить как материал сиденья, так и окислить петли.

Неправильная установка может привести к поломке сиденья, поэтому следуйте инструкции по установке и убедитесь, что все пункты выполнены.

Никогда не меняйте местами правую и левую петли. Это может привести к поломке сиденья унитаза.

Не садитесь на сиденье унитаза.

FR PRÉCAUTIONS D'UTILISATION

Ne pas employer de produits acides ou abrasifs lors du nettoyage de la lunette.

Laisser le couvercle de la lunette ouvert lorsque vous employez des substances agressives à l'intérieur du WC. Les vapeurs qui se dégagent des produits peuvent endommager de manière irréversible le matériau de l'abattant et oxyder les fixations.

Un installation incorrecte de l'abattant peut endommager le produit , pourtant lire attentivement ce mode d'emploi en suivant tous les phases indiquées.

Vérifier de ne pas changer la charnière droite avec la charnière gauche. L'installation invertie des charnières peut endommager le produit.

Ne vous asseyez pas sur le siège des toilettes.

DE ACHTUNG

Verwenden Sie für die Reinigung des WC-Deckels keine säurehaltigen oder scheuernden Produkte, gleich welcher Art.

Falls im Inneren des WCs aggressive Produkte eingesetzt werden, lassen Sie den WC-Deckel bitte geöffnet. Die ausströmenden Dämpfe können das Material des WC-Deckels permanent beschädigen und eine Oxidation seiner Scharniere bewirken.

Ein Verfahren für die unsachgemäße Installation kann zu einem Bruch des Sitzdeckels verursachen, dann bitte folgen Sie die Installationsanleitung und stellen Sie sicher, dass alles durch die Phasen richtig durchgelaufen wird.

Vertauschen Sie niemals die rechte Scharniere mit den linken Scharnieren; dies kann zu einem Bruch des WC Sitzes fuehren.

Setzen Sie sich nicht auf den Toilettensitz.

Ceramica Cielo S.p.A. - via Falerina, km 7.800 - 01034 - Fabrica di Roma (VT) – ITALIA
www.ceramicacielo.it
t: +39 0761 56701 / f: +39 0761 540363
e: info@ceramicacielo.it

Collezione

OTIS

cielo
handmade in Italy

IT CONDIZIONI D'USO

Congratulazioni per il vostro acquisto. Per mantenere intatte e inalterate tutte le caratteristiche del vostro coprivaso, effettuare una pulizia di routine con acqua e saponi neutri o altro prodotto igenizzante per il bagno non a base acida. E' assolutamente da evitare l'uso di acidi, pagliette e/o prodotti abrasivi che possono intaccare la superficie e/o ossidare le parti metalliche.

Per l'installazione rivolgersi a personale qualificato, evitare urti e usi impropri che possono causare rotture. Prima di procedere all'installazione leggere attentamente il presente manuale e le avvertenze alla fine dello stesso.

EN TERMS OF USE

Congratulations on your purchase. To keep all the characteristics of your toilet seat cover and lid intact and unaltered, carry out routine cleaning with water and neutral soaps or other non-acid-based bathroom sanitising products. Definitely avoid the use of acids, scouring pads and/or abrasive products that may damage the surface and/or oxidize the metal parts.

For correct installation refer to qualified personnel, avoid impacts and improper use which can cause breakage. Before proceeding with the installation, carefully read this manual and the warnings at the end of it.

FR MODE D'EMPLOI

Nous vous félicitons pour votre achat. Afin de maintenir intactes les caractéristiques de votre abattant, utiliser de l'eau et des produits de nettoyage neutres ou des désinfectantes sans acides pour le nettoyage de routine. Eviter l'usage de produits acides ou abrasifs et d'éponges métalliques, qui pourraient endommager la surface de l'abattant ou oxyder les parties métalliques.

S'adresser à un professionnel pour l'installation de l'abattant. Eviter chocs et un emploi incorrect, qui pourrait abîmer le produit. Lire attentivement le mode d'emploi et les précautions d'utilise incluses avant d'installer l'abattant.

ES CONDICIONES DE USO

Agradecemos su compra. Para mantener intactas e inalteradas todas las características de su asiento de inodoro, hacer una rutina de limpieza con agua y jabón suave u otros productos para el cuarto de baño sin base ácida. Evite el uso de ácidos, productos abrasivos que puedan dañar la superficie y/o oxidar las partes metálicas.

Para la instalación utilice personal cualificado, evitar impactos y un mal uso que puedan causar roturas. Antes de la instalación lea atentamente este manual y las advertencias hasta el final.

RU Условия использования

Поздравляем Вас с приобретением. Для сохранения неизменными всех характеристик сиденья унитаза необходимо выполнять регулярную чистку водой с нейтральным мылом или любым другим моющим средством для ванной комнаты не на кислотной основе.

Категорически запрещается использование кислот, металлических щеток и/или абразивных материалов, которые могут повредить поверхность и / или привести к окислению металлических деталей. Для установки необходимо обратиться к квалифицированному специалисту, избегать ударов и использования не по назначению, которое может привести к поломке. Перед установкой внимательно прочтите данное руководство и примечания в конце.

DE GEBRAUCHSANLEITUNG

Wir gratulieren Ihnen zu Ihrem Einkauf. Um alle Funktionen Ihres Toilettendeckels intakt und unverändert zu halten, führen Sie die regelmäßige Reinigung mit Wasser und neutraler Seife oder einem anderen nicht-Säure-Base-Desinfektionsmittel.

Eine Verwendung von sauren oder Scheuermittel, die die Oberfläche und / oder die Metallteilen beschädigen können, ist absolut zu vermeiden. Für die Installation wenden Sie sich bitte an qualifizierten Profis; vermeiden Sie Schläge und Missbrauch, die Störungen verursachen können. Vor der Installation lesen Sie sorgfältig dieses Handbuch und die entsprechenden Warnungen.

Marzo 2025

cielo
handmade in Italy

OTIS

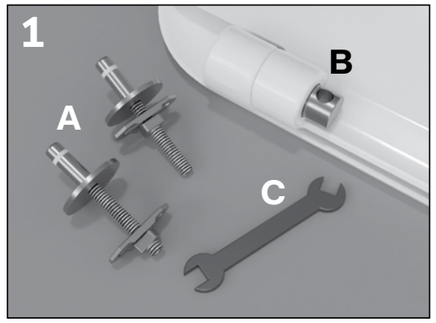

IT Verificare gli elementi in figura:

A: Perni di fissaggio
B: Cerniere
C: Chiave di fissaggio

EN Check the elements in the figure:

A: Fixing screws
B: Hinges
C: Fixing key

FR Vérifiez les éléments de la figure :

A : Vis de fixation
B : Charnières
C : clé de fixation

ES Compruebe los elementos de la figura:

A: tornillos de fijación
B: Bisagras
C: Clave de fijación

RU Проверьте элементы на рисунке:

А: Крепежные винты
Б: Петли
С: Фиксирующий ключ

DE Überprüfen Sie die Elemente in der Abbildung:

A: Befestigungsschrauben
B: Scharniere
C: Befestigungsschlüssel

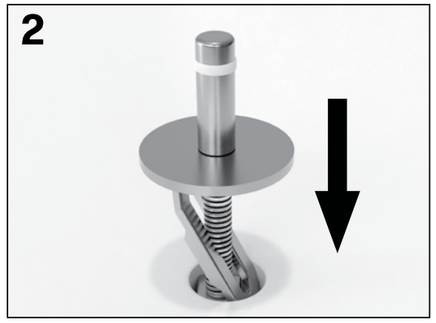

IT Inserire gli elementi A all'interno dei fori rispettando un interasse di 167mm tra i perni di fissaggio.

EN Insert the elements A inside the holes respecting a distance of 167mm between the fixing pins.

FR Insérer les éléments A à l'intérieur des trous en respectant une distance de 167mm entre les goupilles de fixation.

ES Inserte los elementos A dentro de los orificios respetando una distancia de 167 mm entre los pernos de fijación.

RU Вставьте элементы А в отверстия, соблюдая расстояние 167 мм между фиксирующими штифтами.

DE Setzen Sie die Elemente A in die Löcher ein und achten Sie dabei auf einen Abstand von 167 mm zwischen den Befestigungsstiften.

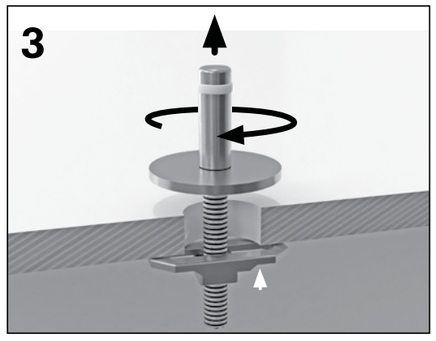

IT Sollevando il perno, avvitare leggermente la vite di fissaggio, assicurandosi che la rondella ellittica si posizioni correttamente sotto lo spessore ceramico.

EN Lifting the pin, slightly tighten the fixing screw, making sure that the elliptical washer is positioned correctly under the ceramic thickness.

FR En soulevant la goupille, serrer légèrement la vis de fixation en s'assurant que la rondelle elliptique est correctement positionnée sur l'épaisseur de céramique.

ES Levantando el alfiler, apriete ligeramente el tornillo de fijación, asegurándose de que la arandela elíptica esté correctamente posicionada bajo el espesor de la cerámica.

RU Подняв штифт, слегка затяните фиксирующий винт, убедившись, что эллиптическая шайба правильно расположена на толщине керамики.

DE Heben Sie den Stift an, ziehen Sie die Befestigungsschraube leicht an und achten Sie darauf, dass die elliptische Unterlegscheibe korrekt auf der Keramikdicke positioniert ist. gezeigt.

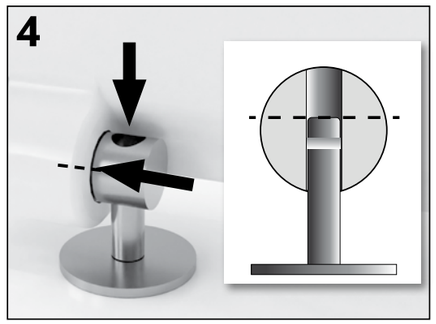

IT Inserire il coprivaso facendo entrare per metà i perni all'interno delle cerniere che devono essere ben inserite nel loro alloggio.

EN Insert the toilet seat so that the pins enter halfway into the hinges which must be well fitted into their recess.

FR Insérez l'abattant des toilettes de manière à ce que les goupilles rentrent à moitié dans les charnières qui doivent être bien encastrées dans leur évidement.

ES Introduce la tapa del inodoro de manera que los pasadores entren hasta la mitad de las bisagras que deben quedar bien encajadas en su hueco.

RU Вставьте сиденье унитаза так, чтобы штифты наполовину вошли в петли, которые должны хорошо входить в свои углубления.

DE Setzen Sie den Toilettensitz so ein, dass die Stifte bis zur Hälfte in die Scharniere eindringen, die gut in ihre Aussparung passen müssen.

IT Chiudere il copri vaso e verificarne il corretto posizionamento sul vaso in ceramica.

EN Close the toilet seat and check its correct positioning on the ceramic bowl.

FR Fermez la lunette des toilettes et vérifiez son bon positionnement sur la cuvette en céramique.

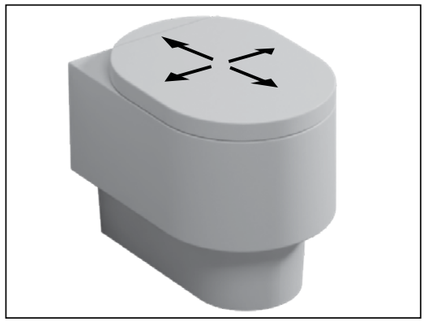

ES Cierre el asiento del inodoro y verifique su correcta colocación en la taza de cerámica.

RU Закройте сиденье унитаза и проверьте его правильное положение на керамической чаше.

DE Schließen Sie den WC-Sitz und prüfen Sie den korrekten Sitz auf dem Keramikbecken.

IT Stringere fino a bloccare il perno di fissaggio, utilizzando la chiave in dotazione.

EN Tighten the fixing pin until it locks, using the supplied wrench.

FR Serrez la goupille de fixation jusqu'à ce qu'elle se verrouille à l'aide de la clé fournie.

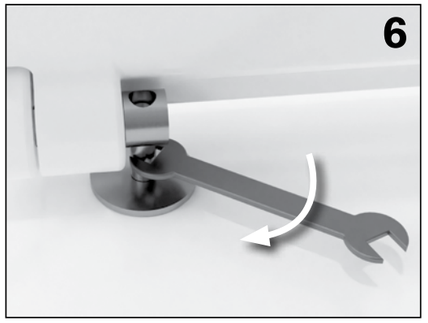

ES Apriete el pasador de fijación hasta que se bloquee, utilizando la llave suministrada.

RU Затяните фиксирующий штифт до упора с помощью прилагаемого ключа.

DE Ziehen Sie den Befestigungsstift mit dem mitgelieferten Schraubenschlüssel fest, bis er einrastet.

IT Spingere con forza il coprivaso facendo entrare completamente i perni di fissaggio nelle cerniere, completando così l'installazione.

EN Push the toilet seat firmly, making the fixing pins fully enter the hinges, thus completing the installation.

FR Poussez fermement le siège des toilettes, en faisant entrer complètement les goupilles de fixation dans les charnières, complétant ainsi l'installation.

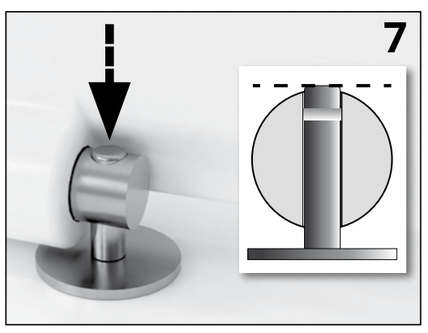

ES Empuje el asiento del inodoro con firmeza, haciendo que los pernos de fijación entren completamente en las bisagras, completando así la instalación.

RU Плотно прижмите сиденье унитаза, чтобы фиксирующие штифты полностью вошли в петли, тем самым завершив установку.

DE Drücken Sie fest auf den Toilettensitz, sodass die Befestigungsstifte vollständig in die Scharniere eingreifen, wodurch die Installation abgeschlossen wird.